Product number:
M-XGS10DB/M-XGM10DB/M-XGL10DB
M-XGS10DBS/M-XGM10DBS/M-XGL10DBS/elecom9

ENGLISH

Manual

2.4GHz Wireless Mouse
2.4GHz Wireless Dongle

Name and function of each part

■Mouse

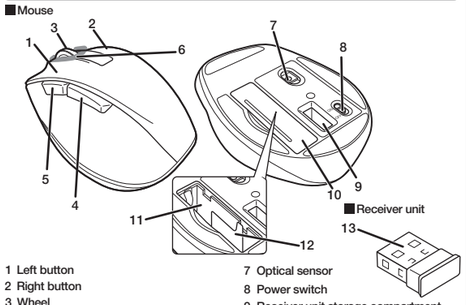

1 Left button
2 Right button
3 Wheel
4 "Back" button
You can perform the "Back" operation in a web browser.
5 "Forward" button
You can perform the "Forward" operation in a web browser.
6 Power indicator light
When the power is turned ON, the light underneath the wheel becomes illuminated in red for a fixed period of time.
If flashes red when the battery level gets low.
7 Optical sensor
8 Power switch
9 Receiver unit storage compartment
10 Battery cover
11 Battery storage compartment
12 Battery removal sheet
13 USB connector (male)

1 Inserting the battery

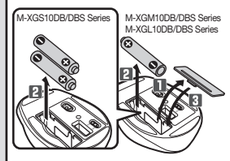

1 Remove the battery cover.
2 Insert the battery as instructed on the battery removal sheet.

Ensure that the battery is inserted with its positive ⊕ and negative ⊖ ends oriented correctly.

3 Attach the battery cover.

2 Turning the power on

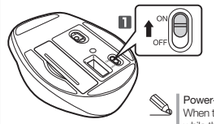

1 Slide the power switch to the ON position.
The light underneath the wheel will become illuminated in red for a fixed period of time.
* Flashes red when the battery level gets low.

Power-saving mode
When the mouse is left untouched for a fixed period of time while the power is ON, it automatically shifts to power-saving mode. The mouse is released from the power-saving mode when it is touched.
* Mouse operation may be unstable for a few seconds after returning from the power-saving mode.

3 Connecting to a PC

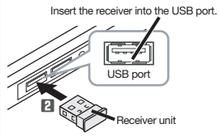

- Plug in the connector in the correct place with the correct side facing up.
- If you feel a strong resistance when inserting the USB connector, check that the shape and orientation of the connector is correct. Using excessive force may damage the connector and cause injury.
- Do not directly touch the terminal area of the USB connector.

1 Start the PC.
2 Insert the receiver unit into the PC's USB port.
3 The driver will be automatically installed, and you will then be able to use the mouse.

Download "ELECOM Mouse Assistant" from the ELECOM website to use its button assignment and high-speed scrolling functions.
This also enables the use of the 'Forward' and 'Back' buttons on Macintosh.
www.elecom.co.jp/rd/global/utility/mouse_assistant/

Specifications

Resolution	2000 dpi
Interface	USB
Radio frequency	2.4 GHz band
Radio wave method	GFSK
Operation distance	Non-magnetic surface (e.g. wooden desk) approx. 10 m Magnetic surface (e.g. steel desk) approx. 3 m * These values were obtained in ELECOM's test environment and are not guaranteed.
Mouse dimensions (W × D × H)	M-XGS10DB (M-XGS10DBS) series : approx. 66 × 92 × 40 mm M-XGM10DB (M-XGM10DBS) series : approx. 74 × 110 × 41 mm M-XGL10DB (M-XGL10DBS) series : approx. 82 × 120 × 42 mm
Receiver unit dimensions (W × D × H)	approx. 15 × 18 × 6 mm
Operating temperature/humidity	5°C to 40°C/90%RH or less (without condensation)
Storage temperature/humidity	-10°C to 60°C/90%RH or less (without condensation)
Supported battery	M-XGS10DB (M-XGS10DBS) series (requires two batteries) AAA alkaline batteries, AAA manganese batteries, AAA nickel-metal hydride rechargeable batteries M-XGM10DB (M-XGM10DBS) / M-XGL10DB (M-XGL10DBS) series AA alkaline battery, AA manganese battery, AA nickel-metal hydride rechargeable battery
Operating time	Estimated operating time when using an alkaline battery Continuous operating time: M-XGS10DB (M-XGS10DBS) series : approx. 333 hours M-XGM10DB (M-XGM10DBS) / M-XGL10DB (M-XGL10DBS) series : approx. 370 hours Continuous standby time: M-XGS10DB (M-XGS10DBS) series : approx. 937 days M-XGM10DB (M-XGM10DBS) / M-XGL10DB (M-XGL10DBS) series : approx. 1041 days Estimated usage time: M-XGS10DB (M-XGS10DBS) series : approx. 650 days M-XGM10DB (M-XGM10DBS) / M-XGL10DB (M-XGL10DBS) series : approx. 722 days The above is assuming the computer is used for eight hours a day with 5% of that time spent operating the mouse.
Supported OS	Windows® 10, Windows® 8.1, Windows® RT8.1, Windows® 7, Windows Vista®, Macintosh OS X 10.10, Macintosh OS X 10.11 (Updating the OS or installing a service pack may be necessary.)

제품번호:
M-XGS10DB/M-XGM10DB/M-XGL10DB
M-XGS10DBS/M-XGM10DBS/M-XGL10DBS/elecom9

한국어

취급설명서

2.4GHz 무선 마우스

각 부분의 명칭 및 기능

■마우스 본체

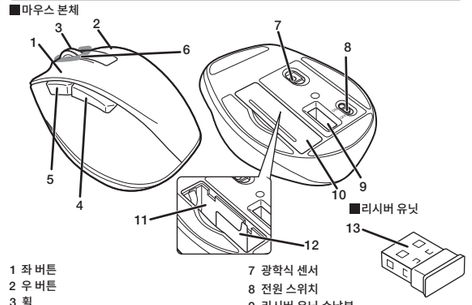

1 좌 버튼
2 우 버튼
3 휠
4 「뒤로」버튼
Web 브라우저에서 「뒤로」 조작이 가능합니다.
5 「앞으로」버튼
Web 브라우저에서 「앞으로」 조작이 가능합니다.
6 건전지 잔량 표시 램프
전원을 켰을(ON) 때, 휠 주위가 일정 시간 적색으로 점등합니다. 사용 중에 전지 잔량이 적어지면, 적색으로 점멸합니다.
7 광학식 센서
8 전원 스위치
9 리시버 유닛 수납부
10 전지 커버
11 전지 수납부
12 전지 배출 시트
13 USB 커넥터(수컷)

1 전지 삽입

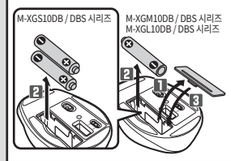

1 전지 커버를 분리합니다.
2 전지 배출 시트의 기재에 따라 전지를 삽입합니다.

전지의 ⊕극과 ⊖극 방향을 올바르게 삽입하십시오.

3 전지 커버를 원래대로 부착합니다.

2 전원 켜기

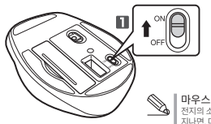

1 전원 스위치를 ON 위치로 슬라이드시킵니다.
휠 주위가 일정 시간 적색 점등합니다.
※건전지 잔량이 적을 때, 일정 시간 적색 점멸합니다.

마우스의 절전 모드에 대해
전지의 소모를 억제하기 위해, 전원 스위치가 ON 상태에서 조작 없이 일정 시간이 지나면, 마우스가 자동으로 절전 모드로 이행합니다.
마우스를 움직이면 절전 모드에서 벗어납니다.
※절전 모드에서 벗어난 후 2~3초간은 마우스 조작이 불안정할 수 있습니다.

3 컴퓨터 접속

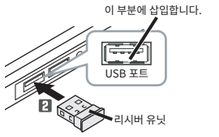

- 커넥터 방향과 삽입 방향을 정확히 확인하십시오.
- 삽입 시에 강한 저항을 느낄 때에는 커넥터의 모양과 방향이 올바른지 확인하십시오. 무리하게 삽입하면 커넥터가 파손되거나 고장날 수 있습니다.
- USB 커넥터의 단자 부분을 만지지 마십시오.

1 컴퓨터를 부팅합니다.
2 리시버 유닛을 컴퓨터 USB 포트에 삽입합니다.
3 드라이버가 자동으로 설치되며, 마우스를 사용할 수 있습니다.

엘레컴 웹사이트에서 「엘레컴 마우스 어시스턴트」를 다운로드하여 설치하면 버튼 할당이나 고속 스크롤 기능을 사용할 수 있습니다.
또한 Macintosh에서 「앞으로」 버튼/ 「뒤로」 버튼이 사용 가능하게 됩니다.
www.elecom.co.jp/rd/global/utility/mouse_assistant/

기본 사양

카운트 수	2000 카운트
대응 인터페이스	USB
전파 주파수	2.4GHz 대
전파 방식	GFSK 방식
전파 도달 거리	비자성체 (나무판 등): 약 10m 자성체 (철판 등): 약 3m ※폐사 환경에서의 테스트 값이며 보증 값은 아닙니다 .
마우스 본체 외형 치수 (폭 x 깊이 x 높이)	M-XGS10DB (M-XGS10DBS) 시리즈 : 약 66 × 92 × 40 mm M-XGM10DB (M-XGM10DBS) 시리즈 : 약 74 × 110m × 41 mm M-XGL10DB (M-XGL10DBS) 시리즈 : 약 82 × 120 × 42 mm
리시버 유닛 외형 치수 (폭 x 깊이 x 높이)	약 15 × 18 × 6 mm
동작 온도 / 습도	5℃～ 40℃ / ～ 90% RH(단 , 결로가 없을 때)
보존 온도 / 습도	-10℃～ 60℃ / ～ 90% RH(단 , 결로가 없을 때)
대응 전지	M-XGS10DB (M-XGS10DBS) 시리즈 (두 개의 배터리가 필요합니다) AAA 알칼리 건전지 , AAA 망간 건전지 , AAS 니켈수소 2 차전지 M-XGM10DB (M-XGM10DBS) / M-XGL10DB (M-XGL10DBS) 시리즈 AA 알칼리 건전지 , AA 망간 건전지 , AA 니켈수소 2 차전지
동작 시간	알칼리 건전지 사용 시 기준 연속 동작 시간 : M-XGS10DB (M-XGS10DBS) 시리즈 : 약 333 시간 M-XGM10DB (M-XGM10DBS) / M-XGL10DB (M-XGL10DBS) 시리즈 : 약 370 시간 연속 대기 시간 : M-XGS10DB (M-XGS10DBS) 시리즈 : 약 937 일 M-XGM10DB (M-XGM10DBS) / M-XGL10DB (M-XGL10DBS) 시리즈 : 약 1041 일 예상 사용 가능 시간 : M-XGS10DB (M-XGS10DBS) 시리즈 : 약 650 일 M-XGM10DB (M-XGM10DBS) / M-XGL10DB (M-XGL10DBS) 시리즈 : 약 722 일 1 일 8 시간 컴퓨터 조작 중 5% 를 마우스 조작에 할당한 경우
대응 OS	Windows® 10, Windows® 8.1, Windows® RT8.1, Windows® 7, Windows Vista®, Windows® XP, Macintosh OS X 10.10, Macintosh OS X 10.11 (각 OS 의 최신 버전으로의 업데이트나 서비스팩의 설치가 필요할 수 있습니다 .)

产品编号:
M-XGS10DB/M-XGM10DB/M-XGL10DB
M-XGS10DBS/M-XGM10DBS/M-XGL10DBS/elecom9

中文・简体

使用说明书

2.4GHz无线鼠标

各部分的名称及其作用

■鼠标本体

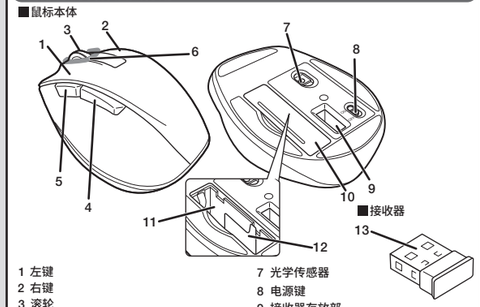

1 左键
2 右键
3 滚轮
4 “ 返回 ” 键
可在网页浏览器上进行 “ 返回 ” 操作。
5 “ 前进 ” 键
可在网页浏览器上进行 “ 前进 ” 操作。
6 电池余量指示灯
接通 (ON) 电源时，滚轮周围点亮红色一定时间。使用中电池余量变少，闪烁红色。
7 光学传感器
8 电源键
9 接收器存放部
10 电池盖
11 电池存放部
12 电池取出片
13 USB 连接器（公）

1 插入电池

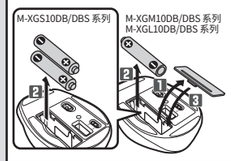

1 拆下电池盖。
2 结合电池取出片的记载，插进电池。

请正确插入电池正极和负极的方向。

3 装回电池盖。

2 接通电源

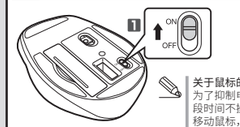

1 使电源开关滑到ON的位置。
在滚轮的周围红灯点亮一段时间。
※电池余量较少时红色闪烁一段时间。

关于鼠标的省电模式
为了抑制电池消耗，在将电源开关置于 ON 的状态时隔一段时间不操作，鼠标自动进入省电模式。
移动鼠标，从省电模式恢复。
※从省电模式恢复后的 2-3 秒期间，鼠标操作有时不稳定。

3 连接到计算机

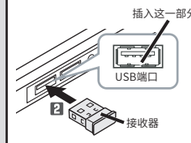

- 请仔细确认接头的方向和插入部位。
- 插入时如果感到强的阻力，请确认接头的形状和方向是否正确。强行插入可能导致接头破损或者人身伤害。
- 请不要触摸 USB 接头的端子部。

1 启动计算机。
2 将接收器插入计算机的 USB 端口。
3 驱动程序将自动安装，自此即可进行使用鼠标。

从本公司官网下载并安装 “Elecom Mouse Assistant” 后，即可使用自定义按键、高速滚动功能。
在 Macintosh 上可使用 “ 前进 ” 键 /“ 返回 ” 键。
www.elecom.co.jp/rd/global/utility/mouse_assistant/

基本规格

分辨率	2000 DPI
支持接口	USB
电波频率	2.4GHz 频段
电波方式	GFSK 方式
电波传播距离	非磁性体(木桌等)：约 10 m 磁性体(铁桌等)：约 3 m ※ 这是在本公司环境下的测试值，并非保证值。
鼠标本体 外观尺寸 (宽 × 深 × 高)	M-XGS10DB (M-XGS10DBS) 系列 : 约 66 × 92 × 40 mm M-XGM10DB (M-XGM10DBS) 系列 : 约 74 × 110 × 41 mm M-XGL10DB (M-XGL10DBS) 系列 : 约 82 × 120 × 42 mm
接收器 外观尺寸 (宽 × 深 × 高)	约 15 × 18 × 6 mm
工作温度 / 湿度	5℃～ 40℃ ，相对湿度最高 90%（但无结露）
存放温度 / 湿度	-10℃～ 60℃ ，相对湿度最高 90%（但无结露）
适用电池	M-XGS10DB (M-XGS10DBS) 系列 (需要两节电池) 7 号碱性干电池、7 号锰干电池、7 号镍氢二次电池 M-XGM10DB (M-XGM10DBS) / M-XGL10DB (M-XGL10DBS) 系列 5 号碱性干电池、5 号锰干电池、5 号镍氢二次电池
工作时间	使用碱性干电池时的大致时间 连续工作时间 : M-XGS10DB (M-XGS10DBS) 系列 : 约 333 小时 M-XGM10DB (M-XGM10DBS) / M-XGL10DB (M-XGL10DBS) 系列 : 约 370 小时 连续待机时间 : M-XGS10DB (M-XGS10DBS) 系列 : 约 937 天 M-XGM10DB (M-XGM10DBS) / M-XGL10DB (M-XGL10DBS) 系列 : 约 1041 天 估计可用时间 : M-XGS10DB (M-XGS10DBS) series : 约 650 天 M-XGM10DB (M-XGM10DBS) / M-XGL10DB (M-XGL10DBS) 系列 : 约 722 天 假设 1 天使用计算机 1 小时，其中 5% 的时间在操作鼠标
支持的操作系统	Windows® 10、Windows® 8.1、Windows® RT8.1、Windows® 7、Windows Vista®、Windows® XP、Macintosh OS X 10.10、Macintosh OS X 10.11 （有时需要升级到各操作系统的最新版本，或者安装服务包。）

產品編號:
M-XGS10DB/M-XGM10DB/M-XGL10DB
M-XGS10DBS/M-XGM10DBS/M-XGL10DBS/elecom9

中文 ・繁體

使用說明書

2.4GHz無線滑鼠

各部位名稱及功能

■滑鼠本體

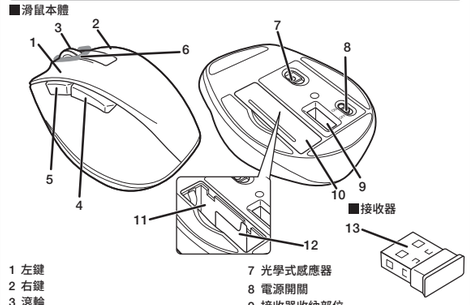

1 左鍵
2 右鍵
3 滾輪
4 「上一頁」鍵
可在網頁瀏覽器操作「上一頁」。
5 「下一頁」鍵
可在網頁瀏覽器操作「下一頁」。
6 電池殘餘量顯示燈
開啟（ON）電源時，滾輪周圍會亮紅燈一定時間。使用時，若電池殘餘電量變少，就會閃爍紅燈。
7 光學式感應器
8 電源開關
9 接收器收納部位
10 電池蓋
11 電池收納部位
12 電池取出膠片
13 USB 連接器（公）

1 放入電池

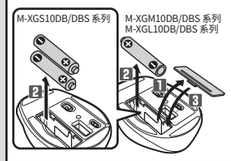

1 拆下電池蓋。
2 按照電池取出膠片的記載，放入電池。

請正確對準電池正負方向。

3 重新蓋回電池蓋。

2 打開電源

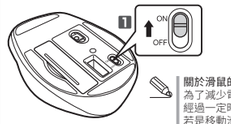

1 將電源開關滑至 ON 的位置。
滾球周圍會亮一陣子紅燈。
※電池殘餘量變少時，會閃爍一陣子紅燈。

關於滑鼠的省電模式
為了減少電池耗電，電源開關在 ON 的狀態下沒有操作，經過一定時間之後，滑鼠會自動變成省電模式。
若是移動滑鼠，就會從省電模式復原。
※從省電模式復原後的 2 ～ 3 秒，滑鼠操作可能變得不穩定。

3 連結電腦

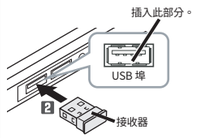

- 請確認連接器方向與插入部位。
- 插入時，感到強大阻力的情況下，請確認連接器的形狀和方向是否正確。若強行塞入，可能造成連接器破損或受傷。
- 請勿觸碰 USB 連接器的端子部。

1 開啟電腦。
2 將接收器插入電腦USB埠。
3 驅動器自動安裝後，即可使用滑鼠。

在本公司網站下載並安裝「Elecom Mouse Assistant」，即可使用按鍵配置及高速捲動等功能。
此外，在 Macintosh 的環境下，能夠使用「下一頁」鍵/「上一頁」鍵。
www.elecom.co.jp/rd/global/utility/mouse_assistant/

基本規格

解析度	2000 dpi
適用介面	USB
電波頻率	2.4GHz 頻段
電波方式	GFSK 方式
電波距離	非磁性物體（木桌等）：約 10m 磁性物體（鐵桌等）：約 3m ※ 這是本公司環境下的測試值，並非保證。
滑鼠本體 外型尺寸 (寬 × 深 × 高)	M-XGS10DB (M-XGS10DBS) 系列 : 約 66 × 92 × 40 mm M-XGM10DB (M-XGM10DBS) 系列 : 約 74 × 110 × 41 mm M-XGL10DB (M-XGL10DBS) 系列 : 約 82 × 120 × 42 mm
接收器 外型尺寸 (寬 × 深 × 高)	約 15 × 18 × 6 mm
動作溫度 / 濕度	5℃～ 40℃ / ～ 90%RH（必須無水氣凝結）
存放溫度 / 濕度	-10℃～ 60℃ / ～ 90%RH（必須無水氣凝結）
適用電池	M-XGS10DB (M-XGS10DBS) 系列 (需要兩節電池) 四號鹼性乾電池、四號碳氧乾電池、四號鎳氫充電電池 M-XGM10DB (M-XGM10DBS) / M-XGL10DB (M-XGL10DBS) 系列 三號鹼性乾電池、三號碳氧乾電池、三號鎳氫充電電池
操作時間	使用鹼性乾電池時的時間 連續操作時間 : M-XGS10DB (M-XGS10DBS) 系列 : 約 333 小時 M-XGM10DB (M-XGM10DBS) / M-XGL10DB (M-XGL10DBS) 系列 : 約 370 小時 連續待機時間 : M-XGS10DB (M-XGS10DBS) 系列 : 約 937 天 M-XGM10DB (M-XGM10DBS) / M-XGL10DB (M-XGL10DBS) 系列 : 約 1041 天 預期可使用時間 : M-XGS10DB (M-XGS10DBS) 系列 : 約 650 天 M-XGM10DB (M-XGM10DBS) / M-XGL10DB (M-XGL10DBS) 系列 : 約 722 天 假設 1 天使用 8 小時電腦，其中 5% 時間使用滑鼠
支援 OS	Windows® 10 、Windows® 8.1 、Windows® RT8.1 、Windows® 7 、Windows Vista® 、Windows® XP 、Macintosh OS X 10.10 、Macintosh OS X 10.11 （可能必須更新至各 OS 的最新版本，或者安裝服務包 。）

Nomor produk:
M-XGS10DB/M-XGM10DB/M-XGL10DB
M-XGS10DBS/M-XGM10DBS/M-XGL10DBS/elecom9

Bahasa Indonesia

Manual

2,4 GHz Mouse nirkabel

Nama dan fungsi setiap bagian

■Mouse

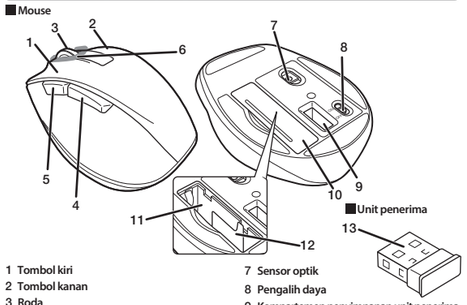

1 Tombol kiri
2 Tombol kanan
3 Roda
4 Tombol "kembali"
Anda dapat melakukan pengoperasian "Kembali" dalam browser web.
5 Tombol "maju"
Anda dapat melakukan pengoperasian "Maju" dalam browser web.
6 Indikator daya sisa baterai
Apabila daya dalam posisi ON, lampu di bawah roda akan menyala merah selama beberapa saat. Lampu akan berwarna merah apabila daya baterai mulai melemah.
7 Sensor optik
8 Pengalih daya
9 Kompartemen penyimpanan unit penerima
10 Tutup baterai
11 Kompartemen penyimpanan baterai
12 Lembar pencopotan baterai
13 Konektor USB (jantan)

1 Menyisipkan baterai

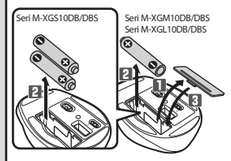

1 Lepas tutup baterai.
2 Sisipkan baterai seperti yang ditunjukkan pada lembar pencopotan baterai.

Pastikan bahwa baterai disisipkan dengan arah ujung positif ⊕ dan negatif ⊖ dengan benar.

3 Pasang tutup baterai.

2 Nyalakan daya

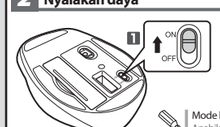

1 Geser pengalih daya ke posisi ON.
Area di sekitar roda kemiringan akan menyala merah untuk jangka waktu tertentu.
* Saat sisa pengisian baterai lemah, area ini akan berkedip merah untuk jangka waktu tertentu.

Mode hemat daya
Apabila mouse tidak disentuh selama beberapa waktu saat daya dalam posisi ON, mouse otomatis berpindah ke mode hemat daya. Apabila disentuh, mouse tidak dalam mode hemat daya lagi.
* Pengoperasian mouse mungkin tidak stabil selama beberapa detik setelah kembali dari mode hemat daya.

3 Menyambungkan ke PC

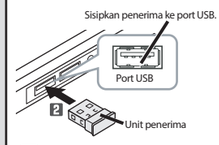

- Pastikan untuk memeriksa arah konektor dan letak penyisipan.
- Jika Anda kesulitan memasukkan konektor USB, pastikan bahwa bentuk dan arah konektor sudah benar. Jika dipaksakan konektor dapat rusak dan menyebabkan cedera.
- Jangan sentuh area terminal konektor USB secara langsung.

1 Nyalakan PC.
2 Sisipkan unit penerima ke dalam port USB PC.
3 Driver akan otomatis terpasang dan Anda dapat menggunakan mouse.

Unduh "ELECOM Mouse Assistant" dari situs web ELECOM untuk menggunakan fungsi penugasan tombol dan gulir kecepatan tinggi.
Hal ini juga memungkinkan penggunaan tombol 'Maju' dan 'Mundur' pada Macintosh.
www.elecom.co.jp/rd/global/utility/mouse_assistant/

Spesifikasi dasar

Resolusi	2000 dpi
Antar muka	USB
Frekuensi radio	Pita 2,4 GHz
Metode gelombang radio	Modulasi GFSK
Jangkauan gelombang radio	Permukaan yang tidak mengandung magnet (meja kayu, dll.): sekitar 10 m Permukaan magnetik (meja baja, dll.): sekitar 3 m * Nilai ini didasarkan pada pengujian Elecom dan bukan untuk menjamin performa.
Dimensi mouse (L×P×T)	Seri M-XGS10DB (M-XGS10DBS): sekitar 66 × 92 × 40 mm Seri M-XGM10DB (M-XGM10DBS) : sekitar 74 × 110 × 41 mm Seri M-XGL10DB (M-XGL10DBS) : sekitar 82 × 120 × 42 mm
Dimensi unit penerima (L×P×T)	sekitar 15 × 18 × 6 mm
Suhu operasi/kelembapan	Suhu 5°C hingga 40°C/ 90% RH atau kurang (tanpa kondensasi)
Suhu/kelembapan penyimpana	Suhu -10°C hingga + 60°C/ 90% RH atau kurang (tanpa kondensasi)
Baterai	M-XGS10DB (M-XGS10DBS) series (requires two batteries) Baterai kering alkaline AAA, baterai kering mangan AAA, atau baterai nikel logam hidrida isi ulang AAA M-XGM10DB (M-XGM10DBS) / M-XGL10DB (M-XGL10DBS) series Baterai kering alkaline AA, baterai kering mangan AA, atau baterai nikel logam hidrida isi ulang AA
Waktu pengoperasian	Perkiraan waktu pengoperasian saat menggunakan baterai alkalin Waktu pengoperasian berkelanjutan: Seri M-XGS10DB (M-XGS10DBS) : sekitar 333 jam Seri M-XGM10DB (M-XGM10DBS) / M-XGL10DB (M-XGL10DBS : sekitar 370 jam Waktu siaga berkelanjutan: Seri M-XGS10DB (M-XGS10DBS) : sekitar 937 hari Seri M-XGM10DB (M-XGM10DBS) / M-XGL10DB (M-XGL10DBS) : sekitar 1041 hari Perkiraan masa pakai baterai: Seri M-XGS10DB (M-XGS10DBS) : sekitar 650 hari Seri M-XGM10DB (M-XGM10DBS) / M-XGL10DB (M-XGL10DBS) : sekitar 722 hari Bila komputer digunakan selama 8 jam sehari, dengan 5% waktu tersebut dihabiskan untuk mengoperasikan mouse menggunakan baterai alkaline.
OS yang didukung	Windows® 10, Windows® 8.1, Windows® RT8.1, Windows® 7, Windows Vista®, Macintosh OS X 10.10, Macintosh OS X 10.11 (Mungkin perlu memperbarui OS atau memasang paket layanan.)

Safety Precautions (English (EN))

Prohibited action　Mandatory action

Situation that needs attention

WARNING

If a foreign object (water, metal chip, etc.) enters the product, immediately stop using the product, remove the receiver unit from the PC, and remove the battery from the product. If you continue to use the product under these conditions, it may cause a fire or electric shock.

If the product is behaving abnormally, such as by generating heat, smoke, or a strange smell, immediately stop using the product, shut down the PC, and then sufficiently check whether the product is generating heat while being careful to avoid being burned. Then, remove the receiver unit from the PC and remove the battery from the product. After that, contact the retailer from whom you purchased the product. Continuing to use the product under these conditions may cause a fire or electric shock.

Do not drop the product or otherwise subject it to impacts. If this product is damaged, immediately stop using it, remove the receiver unit from the PC, and remove the battery from the product. After that, contact the retailer from whom you purchased the product. Continuing to use the product while it is damaged may cause a fire or electric shock.

Do not attempt to disassemble, modify or repair this product by yourself, as this may cause a fire, electric shock or product damage.

Do not put this product in fire, as the product may burst, resulting in a serious fire or injury.

Do not insert or remove the receiver unit with wet hands. Also, do not make alternations to or forcefully bend the receiver unit.
Doing so may cause a fire or electric shock.

The receiver unit presents a swallowing hazard for children, so be sure to store it in a place out of the reach of children.

CAUTION

Do not place this product in any of the following environments:
- In a car exposed to sunlight, a place exposed to direct sunlight, or a place that becomes hot (around a heater, etc.)
- In a moist place or a place where condensation may occur
- In an uneven place or a place exposed to vibration
- In a place where a magnetic field is generated (near a magnet, etc.)
- In a dusty place

This product does not have a waterproof structure. Use and store this product in a place where the product body will not be splashed with water or other liquid. Rain, water mist, juice, coffee, steam or sweat may also cause product damage.

Avoid looking directly at the light of the optical sensor as doing so may cause eye damage.

Only use this product with PCs and video game systems.

Do not use this product with any device that may significantly be affected in the case of this product malfunctioning.

If this product is used on a transparent surface such as glass or a highly reflective surface such as a mirror, the optical sensor will not function correctly and the product's cursor movement will become unstable.

If this mouse isn't going to be used for one month or longer, remove the receiver unit from the PC.

When you no longer need to use this product and the battery, be sure to dispose of them in accordance with the local ordinances and laws of your area.

Batteries

Please use either alkaline batteries, manganese batteries or nickel-metal hydride rechargeable batteries.
Refer to the specification table to see whether you need AA or AAA batteries for the product you purchased.

Do not mix different types of batteries together or old batteries with fresh ones. Doing so may cause battery leakage and failure.

If this product is not going to be used for a long period of time, remove the battery to avoid battery leakage and failure.

Cleaning the Product

If the product body becomes dirty, wipe it with a soft, dry cloth.

Use of a volatile liquid (paint thinner, benzene, alcohol, etc.) may affect the material quality and color of the product.

Cautions for Wireless Equipment

This product is wireless equipment using the entire range of the 2.4 GHz band and it is possible to avoid the band of mobile object identification systems. GFSK is used for the radio wave method. The interference distance is 10 m. The 2.4 GHz band is also used by medical equipment, Bluetooth, and wireless LAN equipment conforming to the IEEE802.11b/11g /11n standard.
- Before using this product, check that there are no other "radio stations"* operating nearby.
- If electromagnetic interference occurs between this product and other "radio stations", move this product to another location or stop using this product.

* Other "radio stations" refer to industrial, scientific and medical devices using the 2.4 GHz band, as this product does, other radio stations of this type, licensed radio station premises for a mobile object identification system that is used in factory production lines, certain non-licensed low power radio stations and amateur radio stations.

WARNING

- Do not use this product with a device that may have a serious function or influence. There are rare cases where an external radio wave at the same frequency or the radio wave emitted from a mobile phone causes this product to malfunction, slow down, or fail to operate.
- Do not use this product in a hospital or other locations where the use of radio waves is prohibited. The radio waves of this product may affect electronic and medical devices (e.g. pacemakers).
- The use of a wireless mouse in an aircraft is prohibited by aviation law as its use may interfere with flight safety. Turn off the power of the mouse body before boarding an aircraft and do not use it in the aircraft.

* ELECOM is not liable for any accident or any indirect or consequential damage incurred due to the failure of this product.

Limitation of Liability

- In no event will ELECOM Co., Ltd be liable for any lost profits or special, consequential, indirect, punitive damages arising out of the use of this product.
- ELECOM Co., Ltd will have no liability for any loss of data, damages, or any other problems that may occur to any devices connected to this product.

취급 주의 사항

금지 사항　한국어 (KO)

의무 이행 사항

주의 사항

경고

본 제품에 물이나 금속 파편 등의 이물질이 들어간 경우, 즉시 사용을 중단하고 리시버 유닛을 컴퓨터에서 분리한 뒤 마우스에서 전지를 빼십시오. 그대로 사용하면 화재나 감전의 원인이 될 수 있습니다.

본 제품 사용 중 발열, 연기, 이상한 냄새 등 이상이 있을 경우, 즉시 사용을 중단하고 컴퓨터 전원을 끄십시오. 그리고 화상을 입지 않도록 발열 상태를 충분히 확인한 뒤 리시버 유닛을 컴퓨터에서 분리하고 마우스에서 전지를 빼십시오. 그 후, 제품을 구매하신 판매점에 문의하십시오. 그대로사용하면 화재나 감전의 원인이 될 수 있습니다.

본 제품을 떨어뜨리거나, 부딪히지 않도록 하십시오. 본 제품이 파손된 경우, 바로 사용을 중지하고 리시버 유닛을 컴퓨터에서 분리한 뒤 마우스에서 전지를 빼십시오. 그 후, 제품을 구매하신 판매점에 문의하십시오. 파손된 채로 사용하면 화재나 감전의 원인이 될 수 있습니다.

본 제품의 분해, 개조, 수리 등을 하지 마십시오. 화재나 감전, 고장의 원인이 될 수 있습니다.

본 제품을 불 속에 넣지 마십시오.
파열로 인해 화재나 상해의 원인이 될 수 있습니다.

리시버 유닛을 젖은 손으로 조작하지 마십시오. 또한, 가공하거나 무리하게 구부리지 마십시오.
화재나 감전의 원인이 될 수 있습니다.

리시버 유닛은 어린이가 실수로 삼킬 위험이 있습니다. 절대로 어린이의 손이 닿지 않는 곳에 보관해 주십시오.

주의

본 제품을 다음과 같은 곳에서 보관하지 마십시오.
- 햇볕이 드는 자동차 안 , 직사광선에 노출된 곳
- 난방기기 주변의 고온인 곳
- 다습한 곳, 결로가 생기는 곳
- 평탄하지 않은 곳, 진동이 발생하는 곳
- 자석 근처 등 자기장이 발생하는 곳
- 먼지가 많은 곳

본 제품은 방수 구조가 아닙니다. 물 등의 액체가 튀지 않는 곳에서 사용 혹은 보관해 주십시오.
비, 튀는 물방울, 주스, 커피, 증기, 땀 등도 고장의 원인이 될 수 있습니다.

광학식 센서의 빛을 직접 보면 눈을 다칠 수 있으므로 주의하십시오.

컴퓨터, 게임기용 마우스 이외의 용도로는 사용하지 마십시오.

본 제품의 오동작으로 인해 중대한 영향을 미칠 위험이 있는 기기에서는 사용하지 마십시오.

유리 등 투명한 곳이나 거울 등 강하게 반사하는 곳에서 사용하면, 광학식 센서가 제대로 기능하지 못하여 마우스 커서의 움직임이 불안정해집니다.

1개월 이상 마우스를 사용하지 않는 경우는 리시버 유닛을 컴퓨터에서 분리하십시오.

본 제품 및 전지를 폐기할 때는 거주 지역의 조례 및 법령에 따라 처분하십시오.

전지에 대하여

본 제품에는 알칼리 건전지, 망간 건전지 또는 니켈 수소 2차전지를 사용해 주십시오.
AA, AAA등의 배터리 규격은 사용하시는 상품을 확인해 주십시오.

여러 종류의 배터리를 혼용하거나, 사용한 배터리와 새 배터리를 혼용하지 마십시오. 배터리 누수 및 고장을 일으킬 수 있습니다.

본 제품을 장기간 사용하지 않을 때는 전지를 분리하십시오. 액체가 새거나 고장의 원인이 될 수 있습니다.

관리 방법

본 제품이 더러워졌을 때는 부드러운 마른 천으로 닦아 주십시오.

시너, 벤젠, 알코올 등 휘발성 액체를 사용하면 변질이나 변색을 일으킬 위험이 있습니다.

와이어리스(무선)에 대한 주의사항

본 제품은 2.4GHz대 전역을 사용하는 무선 설비이며, 이동체 식별 장치 대역을 회피할 수 있습니다. 전파 방식에는 FH-SS 방식을 채용하였으며, 간섭 거리는 10m입니다.
2.4GHz대는 의료기기나 IEEE802.11b/11g/11n 규격의 무선 LAN 기기 등에서도 사용되고 있습니다.
- 본 제품을 사용하기 전에 근처에서 「다른 무선국※」의 운용 여부를 확인하십시오.
- 본 제품과 「다른 무선국※」과의 전파 간섭이 발생한 경우, 사용 장소를 변경하거나 본 제품 사용을 중지하십시오.

※「다른 무선국」이란 본 제품과 같은 2.4GHz대를 사용하는 산업・과학・의료기기 외에 다른 동종 무선국, 공장 생산라인 등에서 사용되는 면허를 필요로 하는 이동체 식별용 구내무선국, 면허를 필요로 하지 않는 특정 소전력무선국, 아마추어 무선국을 말합니다.

경고

- 오작동에 의해 중대한 영향을 미칠 위험이 있는 기기에서는 사용하지 마십시오. 드물지만 외부로부터 같은 주파수 전파나 휴대전화 전파의 영향을 받아 오작동, 동작 저하가 일어나거나 동작하지 않는 경우가 있습니다.
- 병원 등 전파 사용이 금지된 장소에서는 본 제품을 사용하지 마십시오. 본 제품의 전파로 전자기기나 의료기기(예를 들면 페이스 메이커)등에 영향을 미칠 위험이 있습니다.
- 비행기 안전 운항에 지장을 미칠 위험이 있으므로 무선식 마우스의 항공기내 사용은 항공법에 의해 금지되어 있습니다. 탑승 전에 마우스 본체 전원을 끄고, 탑승 후에는 항상 사용하지 않도록 하십시오.

※본 제품의 고장 등으로 인해 사고나 사회적 손해가 발생해도 폐사는 어떠한 책임도 지지 않습니다.
이 점 양해 바랍니다.

책임의 제한

- 엘레컴 주식회사는 제품의 사용으로 인한 특별 손해, 결과적 손해, 간접적 손해, 처벌적 손해, 이익 상실에 대한 보상 책임을 지지 않습니다.
- 엘레컴 주식회사는 제품과 연결된 장치에서 일어날 수 있는 데이터 손실, 오류 또는 기타 문제에 대해 어떠한 보증도 하지 않습니다.

安全注意事项

禁止事项　中文・简体 (ZH(CN))

强制事项

需注意事项

警告

当水、金属片等异物进入本产品时，请立即停止使用，从计算机上取下接收器，从鼠标上取出电池。继续使用可能导致火灾或触电。

当本产品出现发热、冒烟、臭味等异常时，请立即停止使用，关闭计算机，仔细确认无发热现象，以免烫伤，然后从计算机上取下接收器，从鼠标上取出电池。然后，联系您购买产品的经销商。继续使用可能导致火灾或触电。

请勿将本产品掉落在地或碰撞。
本产品不慎破损时，请立即停止使用，从计算机上取下接收器，从鼠标上取出电池。然后，联系您购买产品的经销商。
在破损状态继续使用可能导致火灾或触电。

请勿自行拆解、改造、修理本产品。否则可能导致火灾、触电或故障。

请勿将本产品投入火中。
否则可能因破裂导致火灾、人身伤害。

请勿用湿手插拔接收器。也请勿加工或者强行弯折。
否则可能导致火灾或触电。

存在儿童误食接收器的危险，因此，切勿保管于儿童可触及的地方。

注意

请勿将本产品放在以下环境：
- 太阳光照射的车内、阳光直射处
- 供暖器具的周边等高温处
- 潮湿或可能产生结露之处
- 不平坦或发振动之处
- 磁铁附近等发生磁场的地方
- 灰尘大的地方

本产品不具有防水结构。请在不会沾水等液体的地方使用或者保管。
雨水、水滴、果汁、咖啡、蒸汽、汗水等也可能引发故障。

如果直接看光学传感器的光，可能刺痛眼睛，请注意。

请勿用于计算机、游戏机鼠标以外的用途。

请勿在可能因本产品误动作引发重大影响的机器上使用。

如果在玻璃等透明表面、镜子等强烈反射表面使用，光学传感器不能正常发挥功能，鼠标光标的动作会变得不稳定。

一个月以上不使用本产品时，请从计算机上拆下接收器。

废弃本产品和电池时，请根据当地的法律法规进行废物处理。

关于电池

本产品请使用碱性干电池、锰干电池或者镍氢二次电池。有关五号、七号等电池的规格，请确认使用的商品。

请不要混合不同类型的电池或者新和旧的电池。这样做可能会引起电池漏液，导致故障。

长时间不使用本产品时，请取出电池。否则可能导致漏液、故障。

保养方法

当本产品变脏时，请用干燥而柔软的布擦拭。

如果使用稀释剂、汽油、酒精等挥发性液体，可能引起变质、变色。

有关无绳(无线)的注意事项

本产品是使用 2.4GHz 频段全域的无线设备，可回避移动体识别装置的频段。电波采用 FH-SS 方式，干涉距离为 10m。
医疗设备、IEEE802.11b/11g/11n 标准的无线局域网设备等也使用 2.4GHz 频段。
- 使用本产品前，请确认附近有无“其他无线电台※”在运行。
- 万一本产品与“其他无线电台※”之间发生电波干扰时，请更改使用地点，或者停止本产品的使用。

※“其他无线电台”除了指与本产品一样使用 2.4GHz 频段的工业、科学、医疗设备外，还指在其他同类无线电台、工厂的生产线等上使用的、需要执照的移动体识别用内部无线电台、不需要执照的特定小功率无线电台、业余无线电台。

警告

- 请勿将本产品使用在可能因误动作而引发重大影响的机器上。本产品偶尔会受来自外部的同频率电波、手机电波的影响而发生误动作、动作减慢或不动作的情况。
- 请勿在医院等禁止使用电波的场所使用本产品。本产品的电波可能会影响电子设备和医疗设备（例如心脏起搏器）等。
- 由于可能妨碍飞机的安全飞行，航空法禁止在机舱内使用无线鼠标。请在登机前切断鼠标本体的电源，登机后的整个航程中都勿使用。

※请注意，即使因本产品的故障等而发生事故、社会性损害等，本公司也概不负责。

责任限制

- ELECOM Co., Ltd. 对因使用本产品造成的特殊损失、结果性损失、间接损失、惩罚性损失或所损失利益的赔偿均不承担任何责任。
- ELECOM Co., Ltd. 不对连接到本产品的设备中可能发生的数据丢失、出错或其他问题做出任何担保。

安全措施

禁止行為　中文・繁體 (ZH(TW))

强制行為

需要注意的狀況

警告

如果有水或金属片等異物進入本產品，請立即停止使用，從電腦拆下接收器，並取出清晰的電池。如果繼續使用，有可能導致火災或觸電。

本產品如果出現發熱、冒煙、散發異味等異常現象，請立即停止使用，關閉電腦，為了避免燙傷先確認沒有發熱之後再從電腦拆下接收器，並取出清晰的電池。接著再聯絡購買本產品的販賣店。如果繼續使用，有可能導致火災或觸電。

請勿摔落或碰撞本產品。
萬一本產品破損，請立即停止使用，從電腦拆下接收器，並從清鼠取出電池，接著再聯絡購買本產品的販賣店。如果在破損狀態下繼續使用，有可能導致火災或觸電。

請勿分解、改造、修理本產品。有可能導致火災或觸電。

請勿將本產品丟入火中。
有可能因破裂而導致火災或受傷。

請勿用濕的手拔除接收器。此外，也應避免加工或勉強折彎。有可能導致火災或觸電。

接收器有可能被兒童誤食，因此請務必存放於兒童無法觸及的地方。

注意

請勿將本產品放置於下列場所。
- 陽光照射的車內、陽光直射的地方
- 暖氣周邊等高溫場所
- 潮湿的地方、容易凝結水氣的地方
- 不平坦的地方、產生震動的地方
- 磁鐵附近等磁場範圍內
- 灰塵多的地方

本產品並不防水。使用或存放時請避開會潑到水等液體的地方。
雨滴、水花、果汁、咖啡、蒸汽、汗水等都有可能造成故障。

直視光學式感應器，可能導致眼睛疼痛，敬請注意。

請勿使用於電腦、遊戲機用的滑鼠之外的用途。

請勿使用在有可能因為本產品操作錯誤而導致重大影響的機器。

若在玻璃等透明的地方或鏡子等高度反射的地方使用，光學式感應器不會正常運作，滑鼠游標的動作會變得不穩定。

一個月以上不使用本產品時，請從電腦拆下接收器。

丟棄本產品及電池時，請遵守居住地區的法規及法令來處理。

電池說明

本產品請使用鹼性乾電池、碳氫乾電池或鎳氫充電電池。請確認您使用的商品，選擇三號、四號等電池的規格。

請勿混用不同類型的電池或同時使用新舊電池。這樣做可能會導致電池漏液而發生故障。

本產品如果長時間沒有使用，請取出電池，以免導致漏液或故障。

清潔方式

本產品如果變髒，請用乾燥柔軟的布擦拭。

如果使用油漆稀釋液、溶劑、酒精等揮發性液體，有可能導致變質或變色。

無線注意事項

本產品為 2.4GHz 全頻寬使用的無線設備，可迴避移動物件偵測裝置的頻寬。電波方式採用 FH-SS，干擾距離為 10 公尺。同樣使用 2.4GHz 頻寬的有醫療機器、IEEE802.11b/11g/11n 規格的無線區域網路機器等。
- 使用本產品前 請先確認附近沒有「其他無線電台※」在運作。

※「其他無線電台」指和本產品同樣使用 2.4GHz 頻寬的產業 / 科學 / 醫療機器、其他同類無線電裝置、用於工廠生產線等需要證照的移動物件偵測用境內無線裝置、不需證照的特定小型電力無線裝置、業餘無線電裝置。

- 萬一本產品和「其他無線電裝置※」之間發生電波干擾，請變更使用場所，或停止使用本產品。

警告

- **請勿使用在有可能因為錯誤操作而造成重大影響的機器。在極少數情況下會因為受到外界同頻電波或手機電波影響而出現錯誤操作、操作遲緩、或是無法操作的情況。**
- **請勿在醫院等禁止使用電波的場所使用本產品。本產品的電波有可能影響電子儀器或醫療機器（心律調節器）等。**
- **因有影響飛航安全之虞，航空法禁止在飛機內使用無線滑鼠。搭乘前請先關閉滑鼠本體電源，搭乘後也請不要使用。**

※**如果因為本產品故障等導致意外或社會損失等，本公司不負任何責任，敬請諒解。**

責任限制

- ELECOM Co., Ltd. 對因使用本產品造成的特殊損失、結果性損失、間接損失、懲罰性損失或所損失利益的賠償均不承擔任何責任。
- ELECOM Co., Ltd. 不對連線到本產品的裝置中可能發生的資料丟失、出錯或其他問題做出任何擔保。

Tindakan Pencegahan dan Keselamatan

Tindakan yang dilarang　Bahasa Indonesia (ID)

Tindakan wajib

Situasi yang membutuhkan perhatian

PERINGATAN

Jika benda asing (air, keping logam, dll.) masuk ke dalam produk, segera hentikan penggunaan produk, lepaskan unit penerima dari PC, dan lepaskan baterai dari produk. Jika Anda tetap menggunakan produk dalam kondisi tersebut. Ini dapat menimbulkan api atau sengatan listrik.

Jika produk tersebut tidak berfungsi normal, misalnya dengan menghasilkan panas, asap, atau bau aneh, segera hentikan penggunaan produk, matikan PC, kemudian periksa apakah produk tersebut menghasilkan panas sambil berhati-hati untuk menghindari terbakar. Kemudian, lepaskan unit penerima dari PC dan keluarkan baterai dari produk. Setelah melakukannya, hubungi peritel Anda membeli produk ini. Terus menggunakan produk di bawah kondisi ini dapat menyebabkan kebakaran atau sengatan listrik.

Jangan menjatuhkan produk atau akan berdampak pada ini. Jika produk ini rusak, segera hentikan penggunaan, lepaskan unit penerima dari PC, lalu lepas baterai dari produk. Setelah melakukannya, hubungi peritel Anda membeli produk ini. Terus menggunakan produk di bawah kondisi ini dapat menyebabkan kebakaran atau sengatan listrik.

Jangan coba membongkar, memodifikasi atau memperbaiki produk ini sendiri, karena hal ini dapat menyebabkan kebakaran, sengatan listrik atau kerusakan produk.

Jangan meletakkan produk ini dalam api, karena produk bisa meledak, mengakibatkan kebakaran atau cedera.

Jangan menyisipkan atau melepaskan unit penerima dengan tangan basah.
Juga, jangan membuat perubahan untuk atau memaksa menekuk unit penerima.
Melakukannya dapat menyebabkan kebakaran atau sengatan listrik.

Unit penerima dapat berbahaya jika tertelan oleh anak-anak, jadi pastikan untuk menyimpannya di tempat yang jauh dari jangkauan anak-anak.

PERHATIAN

Jangan meletakkan produk ini di salah satu lingkungan berikut:
- Di dalam Mobil terkena sinar matahari, tempat yang terkena sinar matahari langsung, atau tempat yang dapat menghasilkan panas (sekitar pemanas, dll)
- Di tempat yang lembab atau tempat yang dapat terjadinya kondensasi
- Di tempat yang tidak rata atau tempat yang terkena getaran
- Di tempat yang menghasilkan medan magnet (dekat magnet, dll)
- Di tempat berdebu

Produk ini tidak memiliki struktur tahan air. Gunakan dan simpan produk ini di tempat di mana badan produk tidak akan tersiram air atau cairan lainnya.
Hujan, kabut air, jus, kopi, uap atau keringat juga dapat menyebabkan kerusakan produk.

Jangan melihat langsung cahaya dari sensor optik. Hal tersebut dapat menyebabkan kerusakan mata.

Hanya gunakan produk ini dengan PC dan sistem permainan video.

Jangan gunakan produk ini dengan perangkat apa pun yang dapat terpengaruh secara signifikan jika produk tidak berfungsi.

Jika produk ini digunakan pada permukaan yang transparan, seperti kaca, atau permukaan yang sangat reflektif seperti cermin, sensor optik akan tidak berfungsi dengan benar dan gerakan kursor produk akan menjadi tidak stabil.

Jika produk ini tidak digunakan selama satu bulan atau lebih, lepaskan unit penerima dari PC.

Bila Anda tidak lagi menggunakan produk dan baterai ini, pastikan untuk membuangnya sesuai dengan peraturan daerah dan hukum di wilayah Anda.

Baterai

Gunakan baterai kering alkaline, baterai kering mangan, atau baterai nikel logam hidrida isi ulang.
Lihat tabel spesifikasi untuk melihat apakah Anda memerlukan baterai AA atau AAA untuk produk yang dibeli.

Jangan menggabungkan jenis baterai yang berbeda, atau baterai lama dengan yang baru. Tindakan ini dapat menyebabkan baterai bocor atau gagal berfungsi.

Jika produk ini tidak akan digunakan untuk jangka waktu yang lama, lepaskan baterai untuk mencegah kebocoran dan kegagalan baterai.

Membersihkan Produk

Jika badan produk kotor, bersihkan dengan kain yang lembut dan kering.

Penggunaan cairan yang mudah menguap (tiner, bensin, alkohol, dll) dapat memengaruhi kualitas bahan dan warna produk.

Peringat untuk Peralatan Nirkabel

Produk ini adalah peralatan nirkabel yang menggunakan seluruh rentang pita 2,4 GHz dan dapat menghindari pita dari sistem identifikasi objek bergerak. FH-SS menggunakan untuk metode gelombang radio. Gangguan jarak 10 m.
Pita 2,4 GHz juga digunakan oleh peralatan medis, Bluetooth, dan peralatan LAN nirkabel sesuai dengan standar IEEE802.11b/11g/11n.
- Sebelum menggunakan produk ini, periksa apakah tidak ada "stasiun radio"* yang beroperasi di sekitar.
- Gangguan elektromagnetik terjadi antara produk ini dan "stasiun radio" lainnya, pindahkan produk ini ke lokasi lainnya atau hentikan penggunaan produk ini.

* "Stasiun radio" lain merujuk pada perangkat industri, ilmiah dan medis yang menggunakan pita 2,4 GHz, seperti yang digunakan produk ini, stasiun radio lain berjenis ini, stasiun radio berlisensi lokal untuk sistem identifikasi objek bergerak yang digunakan dalam jalur produksi pabrik, stasiun radio berdaya rendah non-lisensi dan stasiun radio amatir.

PERINGATAN

- Jangan menggunakan produk ini dengan perangkat yang mungkin memiliki fungsi atau pengaruh yang serius. Terdapat kasus yang jarang terjadi di mana gelombang radio eksternal pada frekuensi yang sama atau gelombang radio yang dipancarkan dari ponsel menyebabkan produk ini tidak berfungsi, melambat, atau gagal beroperasi.
- Jangan menggunakan produk ini di rumah sakit atau lokasi lain yang melarang penggunaan gelombang radio. Gelombang radio dari produk ini dapat memengaruhi perangkat elektronik dan medis (misalnya alat pacu jantung).
- Jika cairan dari baterai internal mengenai mata Anda, jangan menggosoknya, karena dapat menyebabkan kehilangan penglihatan. Segera basuh daerah yang terkena kontak dengan air bersih dan segera cari pengobatan dari dokter.

* ELECOM tidak bertanggung jawab atas kecelakaan atau kerusakan tidak langsung atau konsekuensi yang ditimbulkan akibat kegagalan produk ini.

Batasan Tanggung Jawab

- ELECOM Co., Ltd. tidak akan bertanggung jawab atas setiap kompensasi untuk kerusakan khusus, kerusakan konsekuinsal, kerusakan tidak langsung, ganti rugi kerusakan, atau kerugian yang timbul akibat dari penggunaan produk ini.
- ELECOM Co., Ltd. tidak memberikan jaminan atas kehilangan data, kesalahan, atau masalah lain yang mungkin terjadi pada perangkat yang terhubung ke produk ini.

احتياطات الأمان

إجراء ممنوع القيام به　العربية (AR)

إجراء يجب القيام به

موقف يحتاج إلى الانتباه

تحذير

إذا دخل جسم غريب (ماء، رقاقة معدنية، إلخ) إلى المنتج، أوقف استخدام المنتج على الفور وانزع وحدة الاستقبال من الكمبيوتر الشخصي وانزع البطارية من المنتج. قد يؤدي الاستمرار في استخدام المنتج في ظل هذه الظروف إلى حدوث حريق أو صدمة كهربائية.

إذا كان المنتج يعمل بشكل غير طبيعي، كأن يولد الحرارة أو الدخان أو رائحة غريبة، أوقف استخدام المنتج على الفور وأوقف تشغيل الكمبيوتر الشخصي، وبعد ذلك تحقق بشكل كافٍ مما إذا كان المنتج يستمر في توليد الحرارة وخذ حذرك لكي لا تصاب بحروق. ثم انزع وحدة الاستقبال من الكمبيوتر الشخصي وانزع البطارية من المنتج. بعد ذلك، اتصل بتاجر التجزئة الذي اشتريت المنتج منه. قد يؤدي الاستمرار في استخدام المنتج في ظل هذه الظروف إلى حدوث حريق أو صدمة كهربائية.

لا تسقط المنتج أو تعرضه لأي تأثيرات أخرى.
إذا تعرض هذا المنتج للتلف، أوقف استخدامه فورًا، وانزع وحدة الاستقبال من الكمبيوتر الشخصي وانزع البطارية من المنتج. بعد ذلك، اتصل بتاجر التجزئة الذي اشتريت المنتج منه.
قد يؤدي الاستمرار في استخدام المنتج وهو تالف إلى حدوث حريق أو صدمة كهربائية.

لا تحاول فك هذا المنتج أو تعديله أو إصلاحه بنفسك، فقد يؤدي هذا إلى حدوث حريق أو صدمة كهربائية أو يسبب تلف المنتج.

لا تضع هذا المنتج في النار، فقد ينفجر المنتج ويؤدي إلى حدوث حريق أو إصابة.

لا تقم بإدخال وحدة المستقبل أو إزالتها بواسطة الأيدي المبللة. كذلك، لا تقم بتعديلات عنيفة أو بثني وحدة الاستقبال أو ثنيها بعنف. قد يؤدي القيام بهذا إلى حدوث حريق أو صدمة كهربائية.

تمثل وحدة الاستقبال خطرًا إذا تم ابتلاعها من قبل الأطفال، لذا احرص على تخزينها في مكان بعيد عن متناول الأطفال.

تنبيه

لا تضع هذا المنتج في أي من الظروف التالية:
- في سيارة معرضة لأشعة الشمس، أو في مكان معرض لأشعة الشمس المباشرة أو في مكان يتعرض للسخونة (حول موقد، إلخ)
- في مكان رطب أو مكان قد يحدث فيه تكاثف
- في مكان غير مستوٍ أو في مكان معرض للاهتزاز
- في مكان يتولد فيه مجال حقل مغناطيسي (بالقرب من مغناطيس ، إلخ)
- في مكان مغبر

لا يحتوي هذا المنتج على هيكل مقاوم للمياه. استخدم هذا المنتج وخزّنه في مكان لا يتعرض فيه المنتج لرشاش الماء أو السوائل الأخرى. قد يؤدي المطر أو رذاذ الماء أو العصير أو القهوة أو البخار أو التعرق إلى تلف المنتج.

تجنب النظر مباشرةً إلى ضوء المستشعر البصري حيث قد يؤدي القيام بذلك إلى تلف العين.

استخدم هذا المنتج فقط مع أجهزة الكمبيوتر الشخصي وأنظمة ألعاب الفيديو.

لا تستخدم هذا المنتج مع أي جهاز قد يتأثر بشكل كبير في حالة حدوث خلل بهذا المنتج.

في حالة استخدام هذا المنتج على سطح شفاف، مثل الزجاج، أو سطح عاكس للغاية، مثل المرآة، لن يعمل المستشعر البصري بشكل صحيح وسوف تصبح حركة مؤشر المنتج غير مستقرة.

إذا كان هذا المنتج لن يُستخدم لمدة شهر أو أكثر، انزع وحدة الاستقبال من الكمبيوتر الشخصي.

عندما تنتهي حاجتك لاستخدام هذا المنتج والبطارية، احرص على التخلص منهم وفقًا للمراسيم والقوانين المحلية في منطقتك.

البطاريات

يُرجى استخدام إما بطاريات قلوية أو بطاريات المنغنيز أو بطاريات هيدريد نيكل معدنية قابلة للشحن.
راجع جدول المواصفات لمعرفة ما إذا كنت بحاجة إلى بطاريات AA أو AAA للمنتج الذي قمت بشرائه.

لا تخلط بين الأنواع المختلفة من البطاريات معًا أو البطاريات القديمة مع البطاريات الجديدة. فإن القيام بذلك قد يسبب تسريب في البطارية وتلفها.

إذا كان هذا المنتج لن يُستخدم لفترة طويلة من الزمن، انزع البطارية لتجنب تسرب البطارية أو حدوث خلل فيها.

تنظيف المنتج

إذا أصبح جسم المنتج ملوثًا، امسحه بقطعة قماش ناعمة وجافة.

قد يؤثر استخدام سائل متطاير مثل (مخفف الدهان، بنزين، الكحول، إلخ) على جودة المواد المكونة للمنتج ولون المنتج.

تحذيرات بشأن الأجهزة اللاسلكية

هذا المنتج هو جهاز لاسلكي يعمل باستخدام المدى الكامل للنطاق 2.4 غيغاهرتز ويتيح تجنب نطاق أنظمة تحديد الأجسام المتنقلة. يُستخدم FH-SS نظام (القفز الترددي) مع طريقة صادرة عن الراديو وتقدر مسافة التشويش بـ10 أمتار. كما يُستخدم النطاق 2.4 غيغاهرتز أيضًا في التجهيزات الطبية والبلوتوث وأجهزة شبكة LAN اللاسلكية المطابقة للمعيار IEEE802.11b/11g /11n.
- قبل استخدام هذا المنتج، تحقق من عدم وجود "محطات راديو"* أخرى قيد التشغيل في الجوار.
- في حال حدوث تشويش كهرومغناطيسي بين هذا المنتج و"محطات الراديو" الأخرى، انقل هذا المنتج إلى موقع آخر أو أوقف استخدام هذا المنتج.

* تشير "محطات الراديو" الأخرى إلى الأجهزة الصناعية والعلمية والطبية التي تستخدم النطاق 2.4 غيغاهرتز، المشابهة لهذا المنتج، ومحطات الراديو الأخرى من هذا النوع ومقرات محطات الإذاعة المُرخَّصة الخاصة بنظام تحديد الأجسام المتحركة الذي يتم استخدامه في خطوط الإنتاج في المصانع، بالإضافة إلى محطات راديو محددة منخفضة الطاقة وغير مُرخَّصة ومحطات الراديو الخاصة بالهواة.

تحذير

- لا تستخدم هذا المنتج مع جهاز قد يكون له وظيفة أو تأثير خطيرين.
توجد هناك حالات نادرة تؤدي فيها موجة راديو خارجية من نفس التردد أو موجة راديو صادرة عن هاتف جوال إلى تعطيل المنتج أو إبطائه أو تعذر تشغيله.
- لا تستخدم هذا المنتج في مستشفى أو مواقع أخرى يكون فيها استخدام موجات الراديو ممنوعًا. قد تؤثر موجات الراديو الصادرة عن هذا المنتج على الأجهزة الطبية والإلكترونية (مثل، أجهزة ضبط نبضات القلب).
- يُمنع استخدام الفأرة اللاسلكية في الطائرة حسب قانون الملاحة الجوية لأن فعل ذلك قد يتعارض مع سلامة الرحلة. أوقف تشغيل طاقة جسم الفأرة قبل الصعود على متن الطائرة ولا تستخدمها أثناء وجودك في الطائرة.

* لا تُعد ELECOM مسؤولةً عن وقوع أي حادث أو أي تلف غير مباشر أو تبعي يتم تكبده نتيجةً لفشل هذا المنتج.

تحديد المسئولية

- لن تتحمل شركة ELECOM Co., Ltd. المحدودة بأي حال من الأحوال مسئولية تعويض الأضرار الخاصة أو الأضرار المترتبة أو الأضرار غير المباشرة أو الأضرار التأديبية أو فقدان الأرباح الناجمة عن استخدام هذا المنتج.
- لا تقدم شركة ELECOM Co., Ltd. المحدودة أي ضمانات فيما يتعلق بفقدان البيانات أو الأخطاء أو أي مشكلات أخرى قد تحدث في الأجهزة

Các biện pháp an toàn

Hành động bị nghiêm cấm

Hành động bắt buộc

Tình huống cần chú ý

CẢNH BÁO

Nếu một vật thể lạ (nước, mảnh kim loại,v.v) xâm nhập vào sản phẩm thì ngay lập tức ngừng sử dụng và tháo pin ra khỏi sản phẩm. Nếu tiếp tục sử dụng sản phẩm trong những tình huống đó thì có thể gây cháy nổ hoặc giật điện.

Nếu sản phẩm hoạt động không bình thường, ví dụ như tạo nhiệt, xi khói hoặc có mùi lạ thì ngay lập tức ngừng sử dụng sản phẩm, tắt máy tính sau đó kiểm tra toàn bộ xem nếu sản phẩm đang sinh nhiệt thì phải hết sức cẩn thận để tránh bị bỏng. Sau đó, tháo bộ thu nhận tín hiệu ra khỏi máy tính và tháo pin ra khỏi sản phẩm. Tiếp theo, hãy liên hệ với nhà bán lẻ nơi bạn đã mua sản phẩm. Nếu tiếp tục sử dụng sản phẩm trong những tình huống đó thì có thể gây cháy nổ hoặc giật điện.

Không cố gắng tự tháo dỡi, thay đổi hay sửa chữa sản phẩm vì điều này có thể gây cháy nổ, giật điện hay làm hỏng sản phẩm.

Không được đặt sản phẩm gần lửa vì có thể gây cháy dẫn tới hỏa hoạn và thương vong.

Không được lắp hoặc tháo gỡ bộ phận tiếp nhận khi tay ướt. Cũng không được thay đổi hay cố gắng bẻ cong bộ thu nhận tín hiệu. Làm như vậy sẽ có thể gây ra cháy nổ hoặc giật điện.

Bộ thu nhận tín hiệu có thể gây hại cho trẻ khi nuốt phải, vì vậy hãy chắc chắn để xa tầm tay của trẻ.

Giới hạn trách nhiệm

- Công ty ELECOM Co., Ltd. sẽ không chịu bất cứ trách nhiệm bồi thường nào cho các thất thoát lợi nhuận, thiệt hại đặc biệt, thiệt hại mang tính hậu quả, thiệt hại gián tiếp, thiệt hại mang tính trừng phạt phát sinh từ việc sử dụng sản phẩm này.
- Công ty ELECOM Co., Ltd. sẽ không chịu bất cứ trách nhiệm bồi thường nào liên quan đến việc mất dữ liệu, hư hỏng, hoặc bất kỳ vấn đề nào khác có thể xảy ra trên các thiết bị kết nối với sản phẩm này.

ข้อควรระวังด้านความปลอดภัย

สิ่งที่ห้ามทำ　ไทย (TH)

สิ่งที่ต้องทำ

สถานการณ์ที่ต้องเอาใจใส่เป็นพิเศษ

คำเตือน

หากสิ่งแปลกปลอม (น้ำ ชิปโลหะ เป็นต้น) เข้าไปในผลิตภัณฑ์ ให้หยุดใช้ผลิตภัณฑ์ทันทีและนำหน่วยรับออกจากพีซี จากนั้นให้นำแบตเตอรี่ออกจากผลิตภัณฑ์หากคุณใช้ผลิตภัณฑ์ภาย